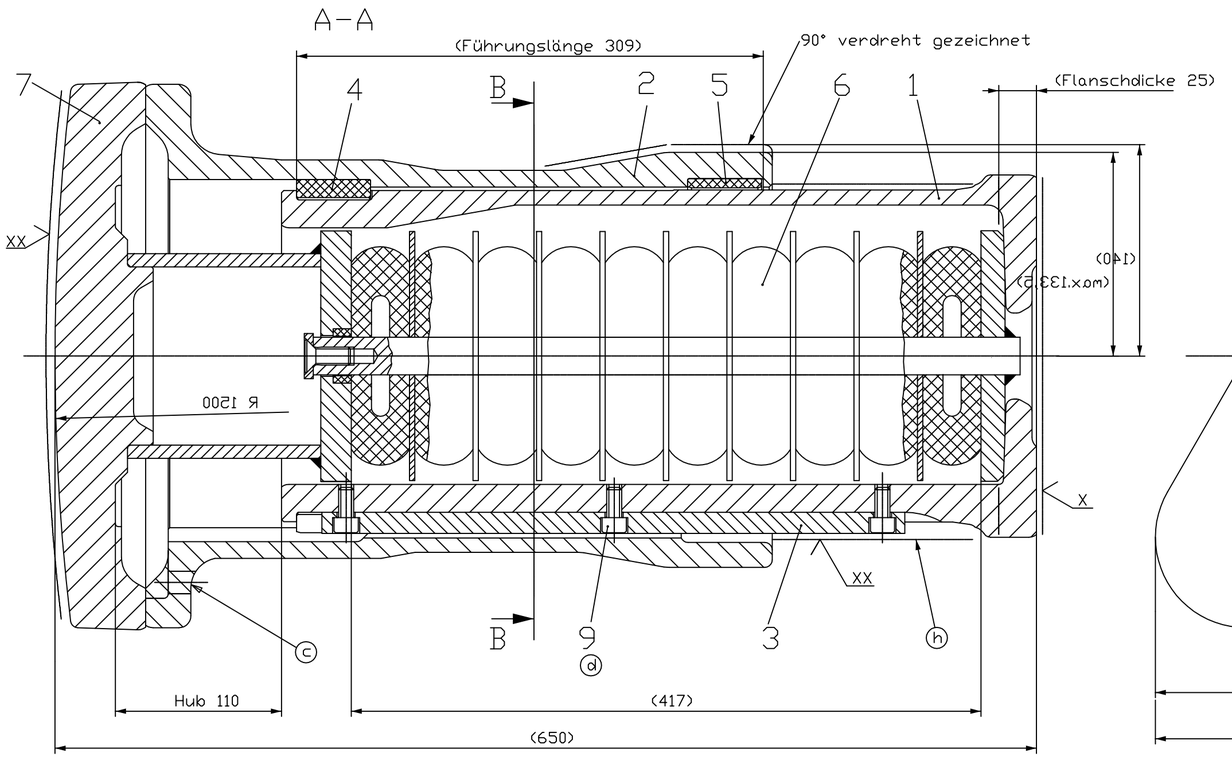

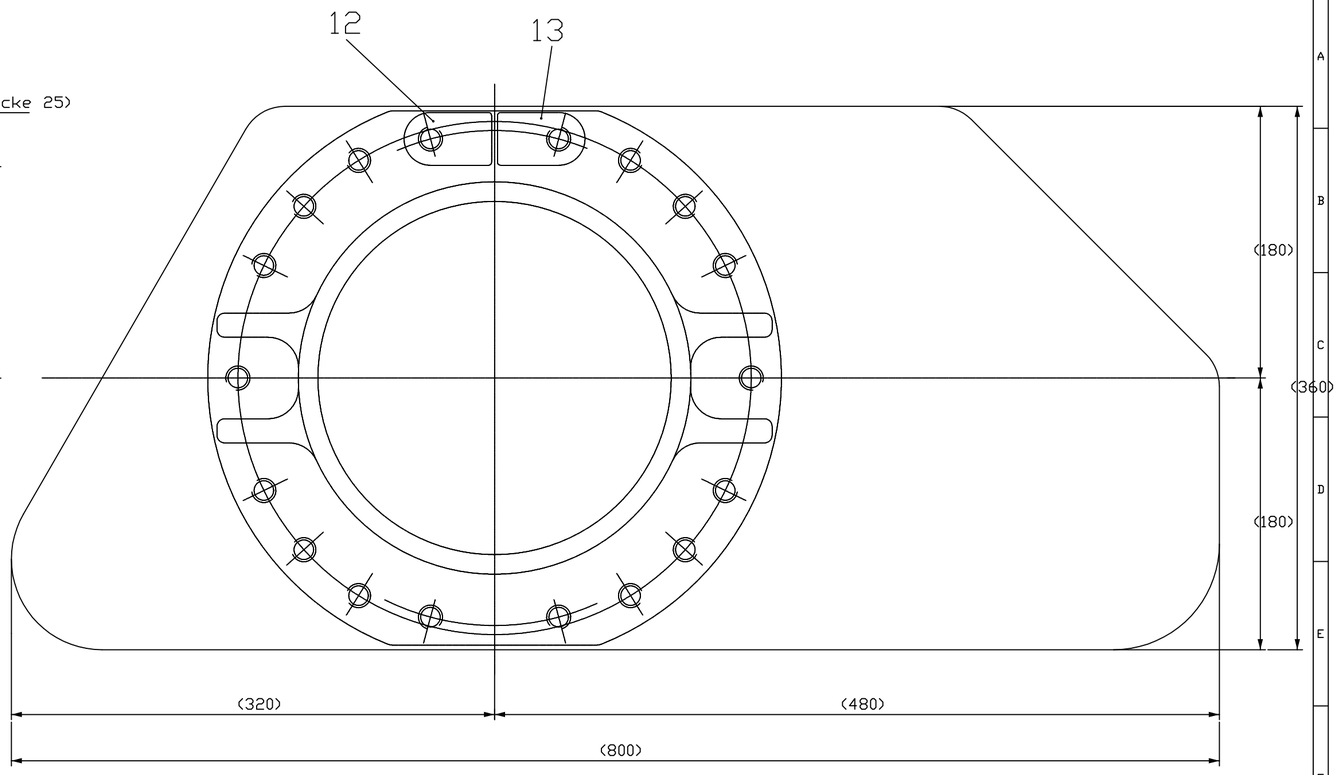

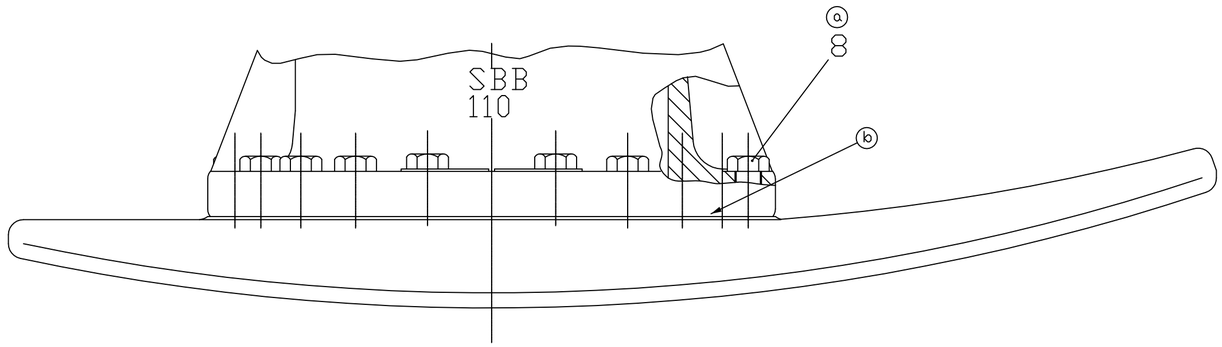

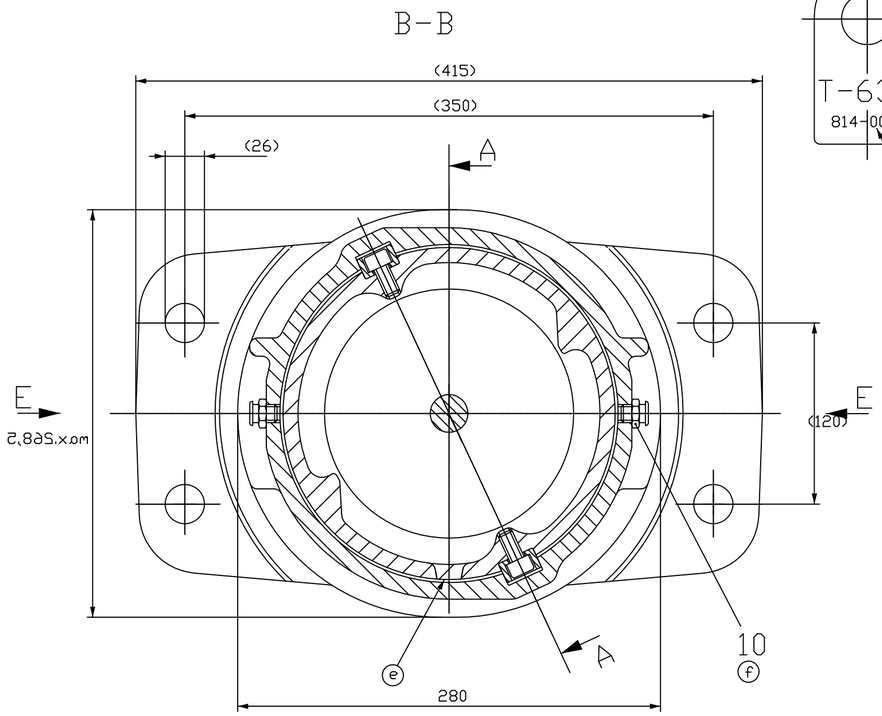

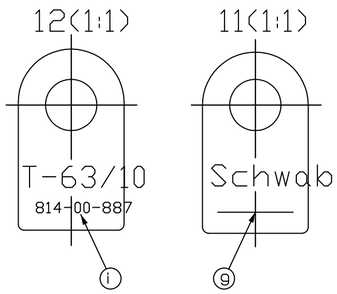

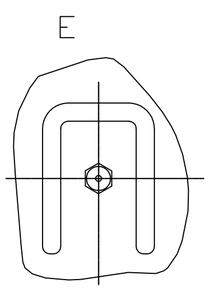

Statisches Federdiagramm

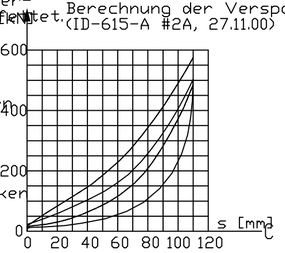

- (a) Anzugsdrehmoment = 215-220 Nm
- (b) Berührungsflächen zwischen Pufferteller und Pufferstössel gut gefettet.
- (c) Entlüftungsbohrung nach unten
- (d) Anzugsdrehmoment = 51 Nm
- (e) Entwässerungsbohrung nach unten
- (f) Mit Loctite 242 gedichtet
- (g) Jahreszahl bei Montage stempeln
- (h) Einfetten und mit Ölpapier abdecken
- (i) Artikelnummer der SBB

Pos.	Menge	Einheit	Benennung	Norm - Kurzbezeichnung	Sachnummer
12	1	Stk	Leistungsschild T-63/10		661-201-982
11	1	Stk	Bezeichnungsschild Schwab		661-201-633
10	2	Stk	Schmiernippel M10 x 1		660-241-046
9	6	Stk	Zyl. Schraube i.6kt. zn M10 x 90	DIN 912/Precote 85	661-201-475
8	18	Stk	6kt. Schraube zn M16 x 50	DIN 931/Precote 85	661-201-474
7	1	Stk	Pufferteller rechts		661-201-483.1
6	1	Stk	Federsatz, T-63/10 Pads		661-200-373.5
5	1	Stk	Führungsring		661-201-457.1
4	1	Stk	Anschlagring		661-201-470.2
3	2	Stk	Keil		661-201-469.1
2	1	Stk	Pufferstössel		661-201-413.6
1	1	Stk	Pufferhülse		661-201-412.3

Verwendbar für: X

Ausgabe 01
Datum .98
Massstab 1:2 — 196 kg
Toleranzen: Toler.ung ISO 8015 / Allg. Toleranzen: ISO 2768-mK
Oberflächen: DIN ISO 1302
Werkstoff: X
Werkstoff Nr.: X

				Datum	Name
1	Mitt. Nr. 16	00-09	M.P.		
2	Mitt. Nr. 20	01-12	S.O.	Bearb. 00-09-15	Plecko
3	Mitt. Nr. 35	08-08	M.P.	Gepr. 00-09-15	Rohr
				Norm 00-09-15	Rohr

Farbspez.: FSP 01-97
XX grundiert
XX farbfrei
Rohling grundiert

Alle Gleitflächen bei der Montage gut gefettet

Puffer 2000 rechts
Reisezugwagen, Teller 800 breit
MINER-Feder T-63/10 Pads/41

Schwab Verkehrstechnik AG
Zug- und Stosslösungen mit System

661-200-379 3

Blatt 01
01 Bl.

Zust. Änderung Datum Name Urspr. 661-200-265 Ers. f661-200-379.2 Ers. dX

Weitergabe und Vervielfältigung dieser Unterlage, Verwertung und Mitteilung ihres Inhalts nicht gestattet, soweit nicht ausdrücklich zugestanden. Zuwiderhandlungen verpflichten zu Schadenersatz. Alle Rechte für den Fall der Patenterteilung oder Gebrauchsmuster - Eintragung vorbehalten.