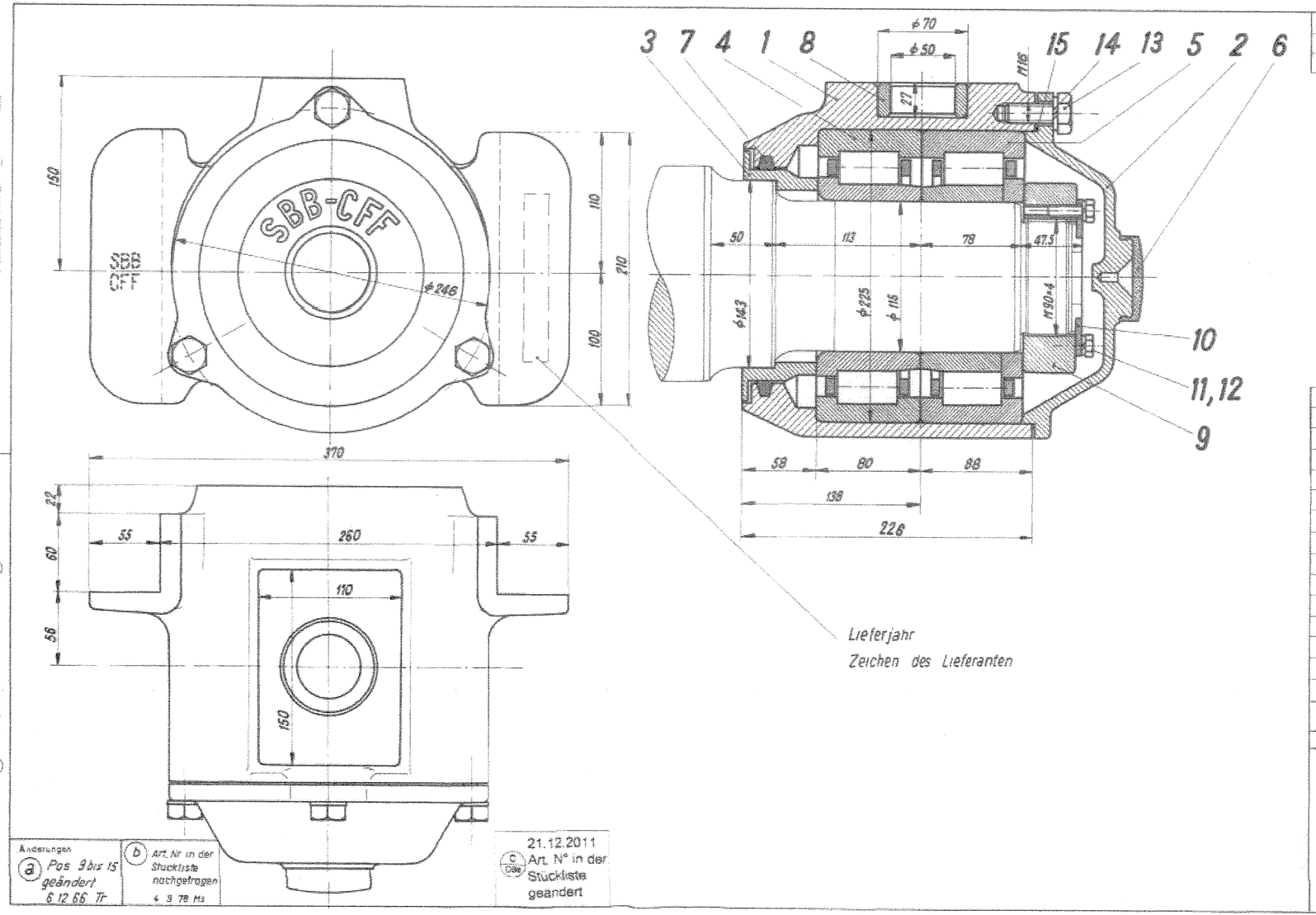

Kommis	Serie	Fahrzeug-Nr	Anz	Rub	Ae	Kommis	Serie	Fahrzeug-Nr	Anz	Rub	Ae

MO 840905

Stückzahl pro IV	III	II	I	Gegenstand / Abmessung	Pos	Werkstoff	Artikel-Nr	Zeichnung Normblatt	Bemerkungen
			1	Dichtring ϕ225 in. × ϕ3	15				
			3	Hochspann-Fd-Ri M16	14		481.32 1161	DIN 128 A	
			3	6-Kt-Schraube M16 × 40	13		472 20 8401	VSM 13200	
			2	Hochspann-Fd-Ri M10	12		481.32 1101	DIN 128 A	
			2	6-Kt-Schraube M10 × 25	11		472 20 5251	VSM 13200	
			1	Sicherungsstück	10		811.10 148	411.10.093.4	
			1	Schlitzmutter	9		811.10 158	411.10.092.3	
			1	Buchse	8		811.10 157	411 10.019.4	
			1	Filzring	7			411.10.018.4	
			1	Schutzkappe	6		811.10 149	411.10.017.4	
			1	Zylinderrollenlager WJP115×225P	5		872.51.7244		
			1	Zylinderrollenlager WJ 115×225	4				
			1	Labyrinthring	3		811.10 155	411.10.016 4	
			1	Achslagerdeckel, vorn	2		811 10.151	411.10.015.3	
			1	Achslagergehäuse	1			411.10.014.3	

Gruppe | Nr

Ersetzt durch
Ersatz für Jaeger B 001-0514 d

Rollenachslager DR-5

06.05.2014 U208725
07.05.2014 U208725

Maßstab 1:2,5 | Gezeichnet 26 7 65 Tr. | Geprüft

SBB-Klass.-Nr

SBB | Schweizerische Bundesbahnen | Dienststelle ZfW | Zeichnungs-Nr 411.10.013.5 | Änd.-Index a,b,c

Änderungen
(a) Pos 9 bis 15 geändert 6 12 66 Tr
(b) Art. Nr in der Stückliste nachgetragen 4 9 78 Ms

21.12.2011
(c) Art. N° in der Stückliste geändert

Richttoleranzen für Maße ohne Toleranzangabe
bearbeitete Partien ± mm
unbearbeitete Partien ± mm

▽ geschruppt
▽▽ geschlichtet
▽▽▽ feingeschlichtet
~ säubere, rohe Oberfläche
(01) rohverputzt
(18) Kanten gebrochen
(22) einsatzgehärtet

Gedruckt von: Hansjörg Hinni Datum : 08.05.2014